注：标注 ☜ 请重点确认

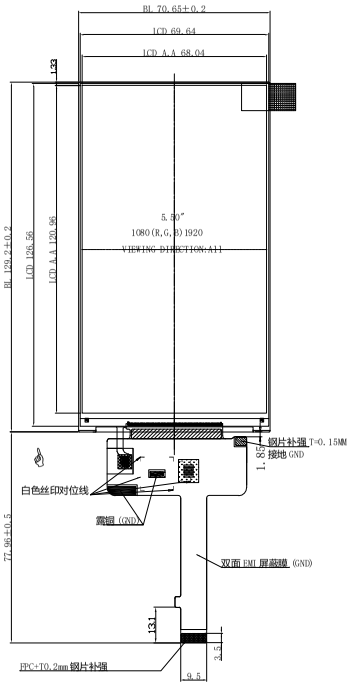

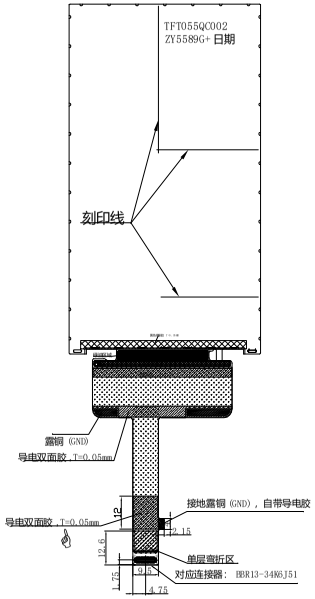

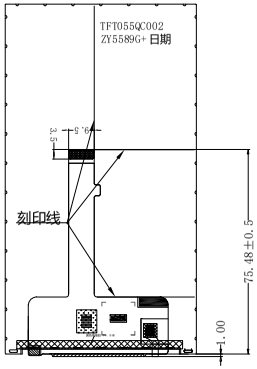

FPC 弯折示意图

FPC 展开出货

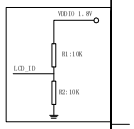

PIN	SYMBOL
1	GND
2	MD3P
3	MD3N
4	GND
5	MD2P
6	MD2N
7	GND
8	MD1P
9	MD1N
10	GND
11	MD0P
12	MD0N
13	GND
14	MDCP
15	MDCN
16	GND
17	GND
18	GND
19	TP_VDD
20	TP_SCL
21	TP_SDA
22	TP_INT
23	TP_RST
24	NC
25	NC
26	NC
27	LCD_K
28	LCD_K
29	LCD_A
30	VDDIO_1P8
31	VDD_2P85
32	LCD_TE
33	LCD_RST
34	ID

LCD 型号 / 类型 / 分辨率	5.5/IPS/1080*1920
视角方向	ALL
偏光片	上磨 0° / 下光 90° T=0.15MM
驱动 IC	HX8399c
LED 颗数 / 连接方式 / 电流	14-LED/7 串两并 /40mA
背光底色要求	

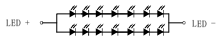

If=40mA,VF=18.9V~23.8V

LED CIRCUIT DIAGRAM:

技术要求：

1. 带＊尺寸为重点尺寸，带 () 尺寸为参考尺寸
2. LCD 切割断面崩边≤ 1/3 （单层 LCD 厚度）
3. 平面翘曲度≤ 0.4mm
4. 符合 RoHS 指令
5. 工作温度： -20℃ ~ 70℃
6. 储存温度： -30℃ ~ 80℃
7. 建议 TP V.A 开窗比 LCD A.A 单边大 0.4mm
8. 泡棉开窗比 LCD A.A 单边大 0.3mm
9. 未标注圆角以及结构 - 按 CAD1:1 量测

REV	SIGN	DESCRIPTION	PIC	DATE
		取消泡棉胶	KZH	2022.11.17
A	0	首次发行		1.18

PART DESCRIPTION	LCM		INTERELCOM			
DESIGNED			UNIT mm	SCALE 1.00	3rd ANGLE	SIZE A4	SHEET NUMBER 1 of 1
CHECKED			PART NUMBER			DRAWING REV. A
APPROVED			MODEL NAME IE-S-2624CV04MP-CBPS-1			PART NUMBER VER. N/A